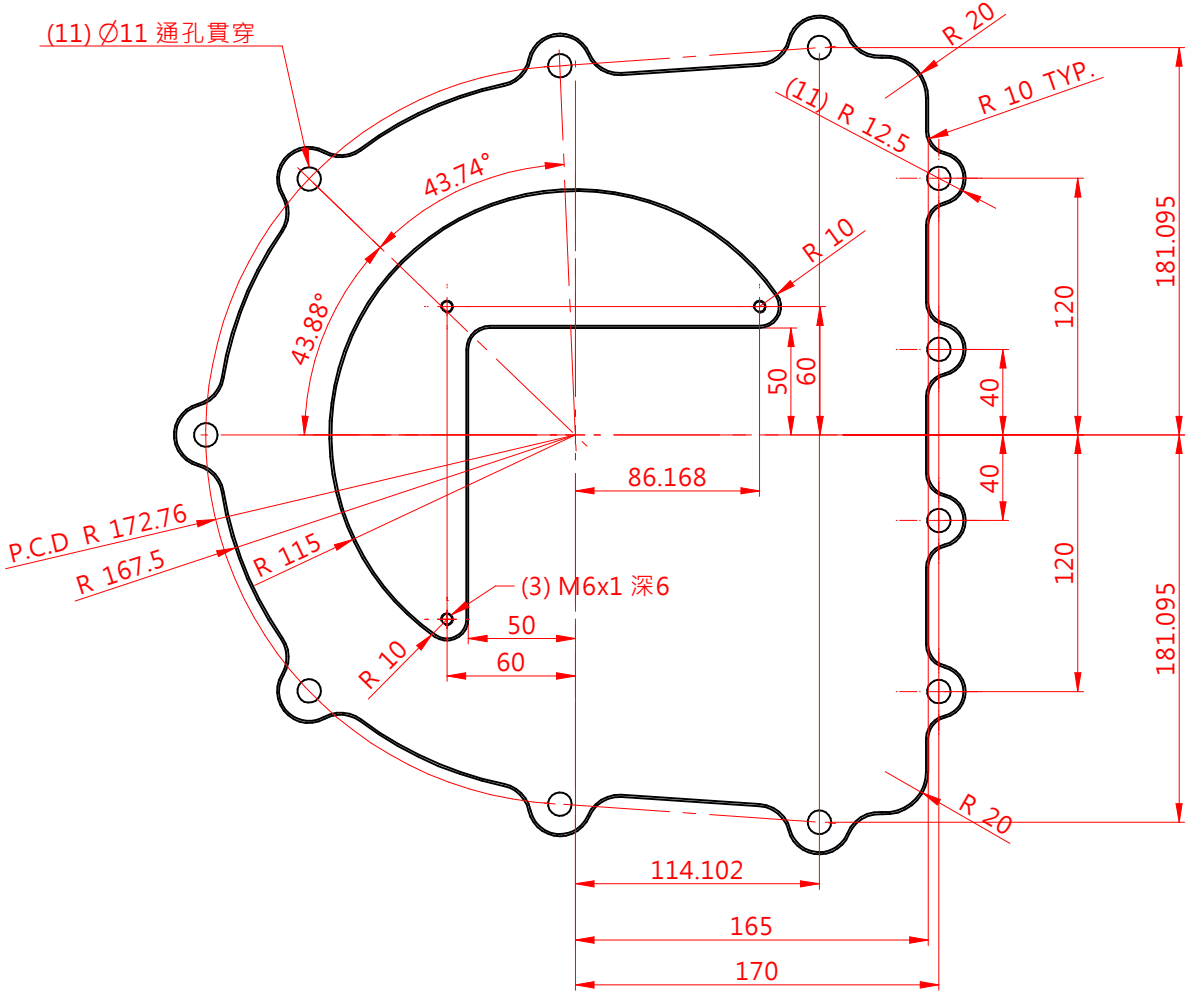

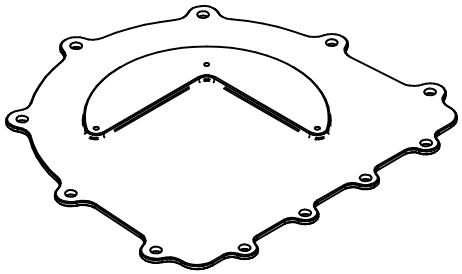

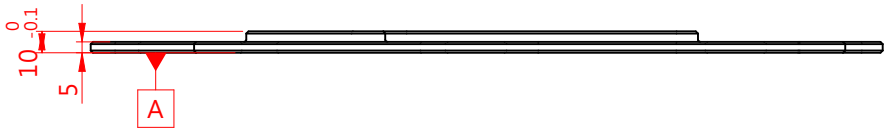

備註
1. 全件去除毛頭銳角，未標註之倒角為C1。
2. 材料使用 6061 鋁合金。
3. 全件表面鍍無電解鎳。
4. 參考規範 ASTM-B733 TypeV SC3 Class1。

件數	零件名稱	件號	圖紙號	材料及尺寸規格	重量(kg)

加工一般公差				
>0	±0.1	繪圖	2026/8/13	林嘉呈
>6	±0.2	設計	2026/7/30	沈佳駿
>30	±0.3	審校		
>120	±0.5	核准		
>315	±0.8		日期	姓名
>1000	±1.2			

工業技術研究院
Industrial Technology Research Institute

孔與孔中心距公差 ±0.3
鑽孔、沉頭孔公差 +0.25 -0.05
角度 ±1°

圖紙號		圖名	馬達蓋
上層圖號		件號	馬達蓋
上層件號			

次序	更改區域	原來	更改	日期	負責人

SID/

B5-QF-0008-001
111.10 ED1.0