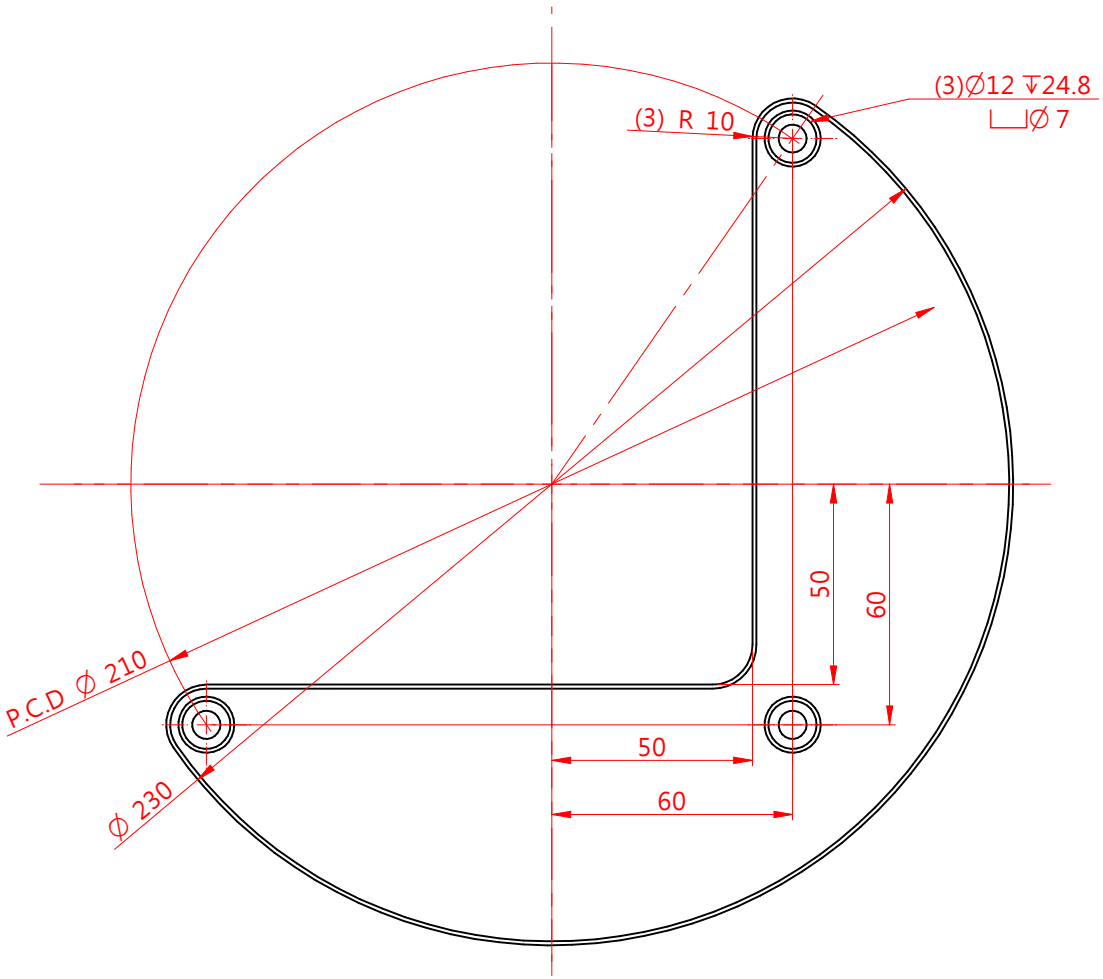

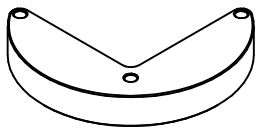

備註
1. 全件去除毛頭銳角，未標註之倒角為C1。
2. 材料使用6061鋁合金。

件數	零件名稱	件號	圖紙號	材料及尺寸規格	重量(kg)

加工一般公差
>0 ±0.1
>6 ±0.2
>30 ±0.3
>120 ±0.5
>315 ±0.8
>1000 ±1.2

孔與孔中心距公差 ±0.3
鑽孔、沉頭孔公差 +0.25 -0.05
角度 ±1°

繪圖	2026/8/12	林嘉呈
設計	2026/8/10	沈佳駿
審校		
核准		
狀態: 錯誤: 沒有參考	日期	姓名

工業技術研究院
Industrial Technology Research Institute

圖紙號		圖名	導熱塊
上層圖號		件號	導熱塊
上層件號			

次序	更改區域	原來	更改	日期	負責人

SID/

B5-QF-0008-001
111.10 ED1.0