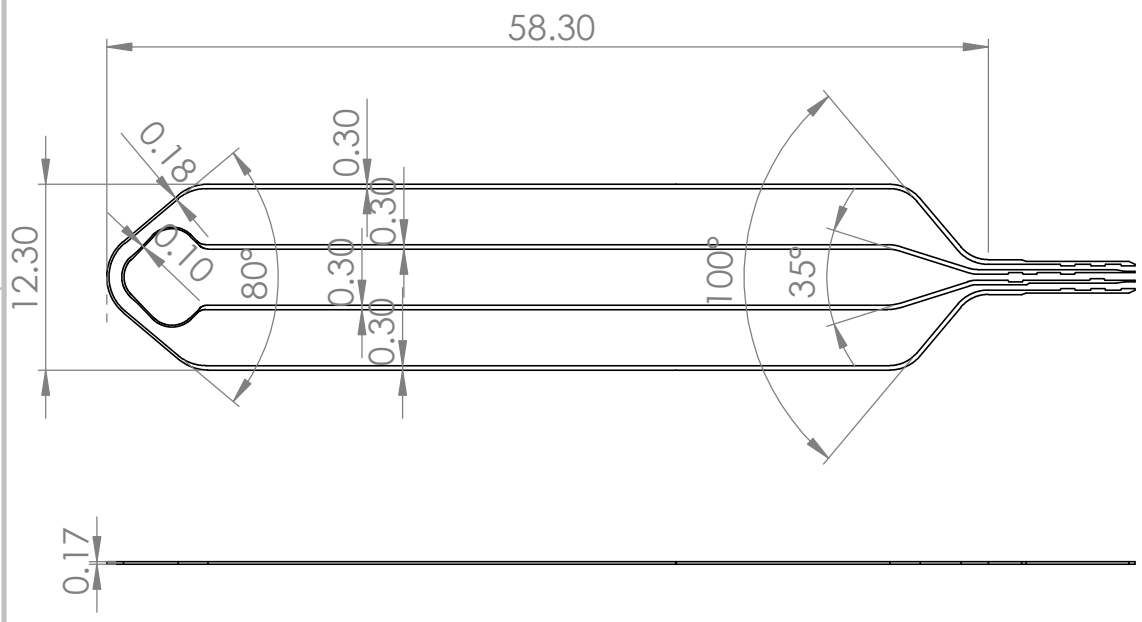

除非另有指定: 否則尺寸是以毫米為單位 表面加工: 公差: 線性: 角度:	加工處理:	去除毛邊 與銳角	不要縮放工程圖 / 修訂版

	姓名	簽名	日期	標題:
繪製者				
檢查者				
核准者				
製程				
品管				

材料:	工程圖編號	A4
重量:	比例:1:1	圖頁 1 OF 1

20261120_第二支加長版_58_3m