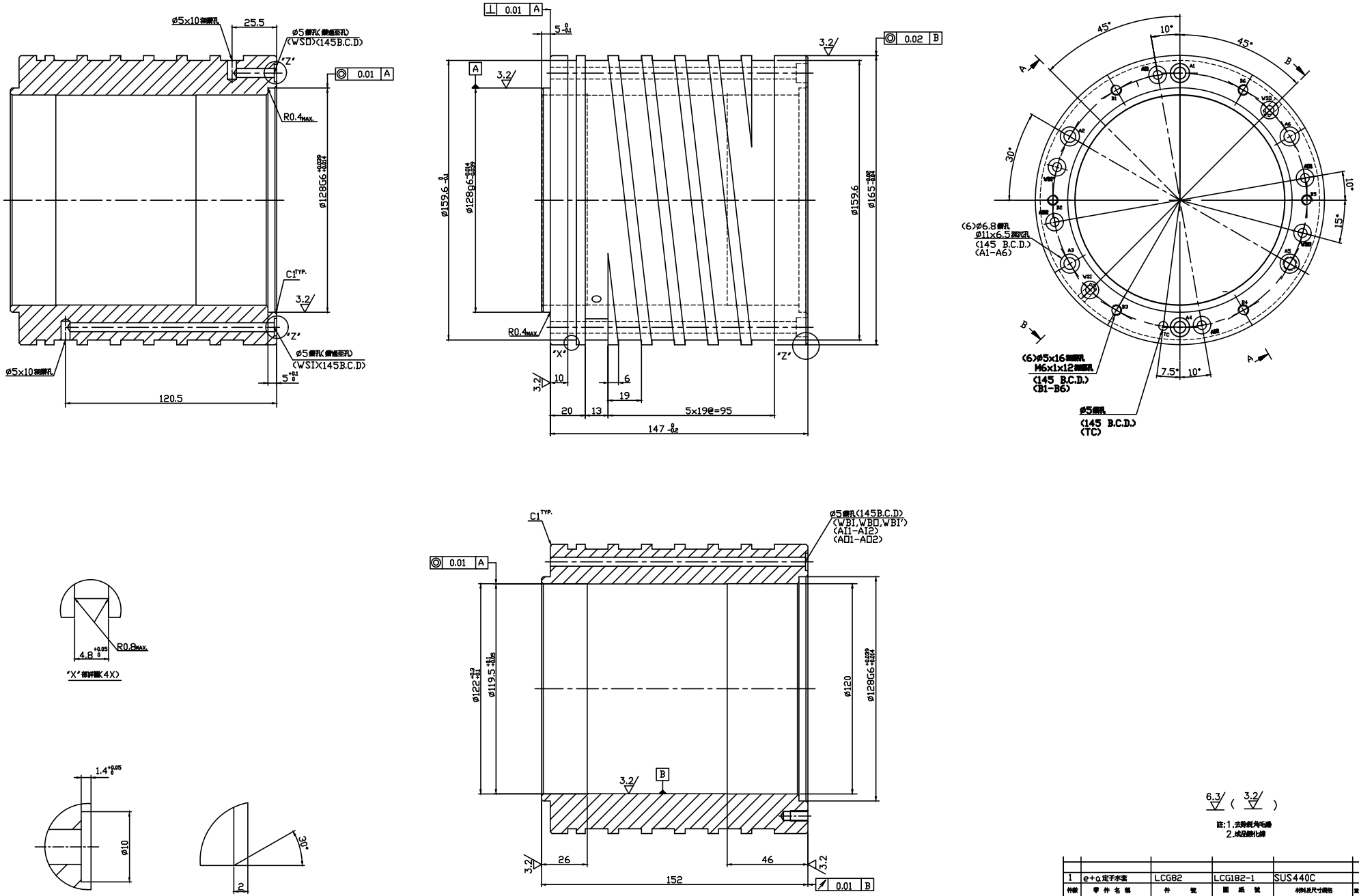

1	e+α定子水套	LCG82	LCG182-1	SUS440C	
件數	零件名稱	件號	圖紙號	材料及尺寸規格	重量(kg)

次序	更改區域	原來	更改	日期	負責人

設計	0817'26	古鎮南	工業技術研究院 Industrial Technology Research Institute
審核	0817'26	徐紹煜	
核准	0817'26	謝伯璜	圖名 e+α定子水套
比例	日期	姓名	檔名
1/1	組合代號		計劃代號

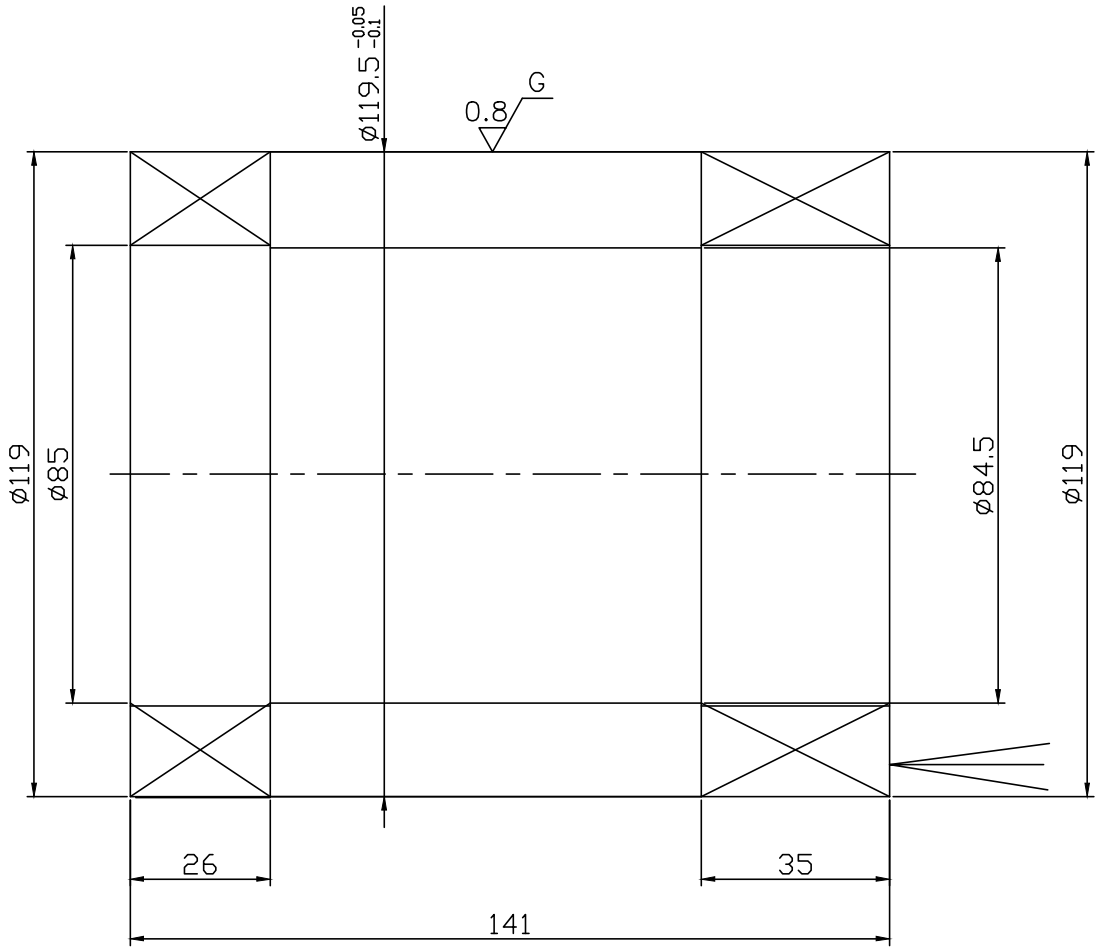

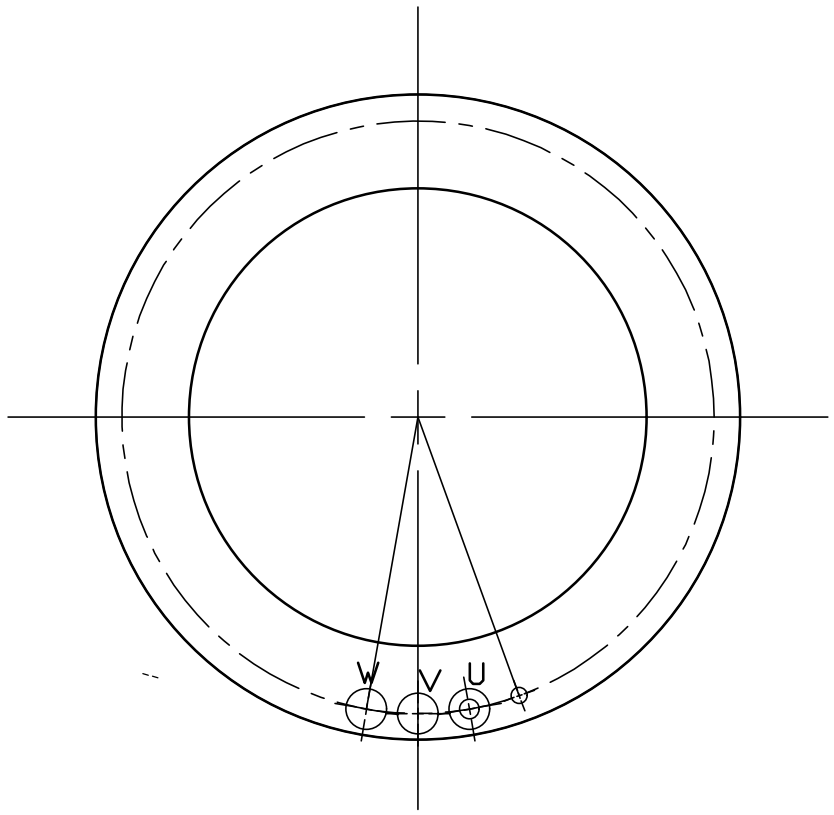

(0.8 G)

註:1.現品規格: e+a mSpW12/8-6ALKA

2.去除銳角毛邊

1	e+a 定子	LCG81	LCG381-1	現品,矽鋼片	
件數	零 件 名 稱	件 號	圖 紙 號	材料及尺寸規格	重量(kg)

加工一般公差		孔與孔中心距公差 ±0.3	繪圖	0817'26 古鎮南	工業技術研究院 Industrial Tecnology Reaearch Institute
>0	±0.1	鑽孔，沉頭孔公差 +0.25 −0.05	設計	0817'26 古鎮南	
>6	±0.2		審校	0817'26 徐紹煜	
>30	±0.3		核准	0817'26 謝伯璜	圖 名 e+a 定子加工圖
>120	±0.5	角度±1/2°	比例	日 期 姓 名	檔 名
>400	±0.8		1/1	組合代號	計劃代號
>1000	±1.2				

次序	更改區域	原 來	更 改	日期	負責人

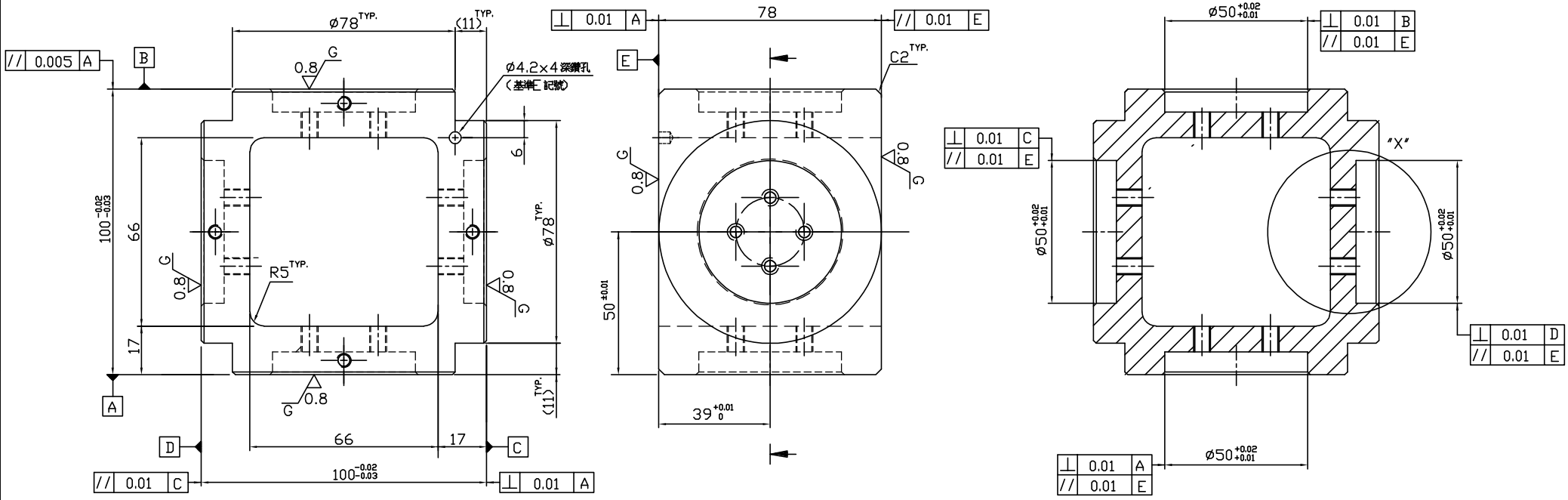

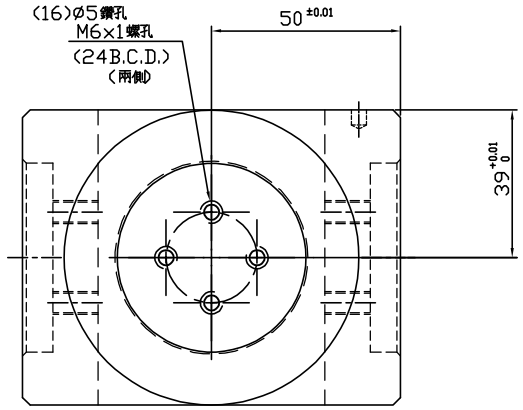

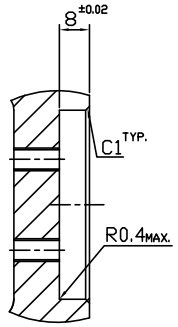

"X" 部詳圖
(共4處)

3.2 (0.8 G)

註. 1. 去除銳角毛邊
2. 成品鍍化學鎳

1	十字連結座	GAS61		GAS3612	S45C	
件數	零 件 名 稱	件 號		圖 紙 號	十字連結座 材料及尺寸規格	重量(kg)
加工一般公差 >0 ±0.1 >6 ±0.2 >30 ±0.3 >120 ±0.5 >400 ±0.8 >1000 ±1.2	孔與孔中心距公差 ±0.3 鑽孔，攻螺孔公差 +0.25 −0.05 角度±1°	繪圖	0226'25	古鎮南	工業技術研究院 Industrial Tecnology Reaearch Institute	
		設計	0226'25	古鎮南		
		審校	0226'25	徐紹煜		
		核准	0226'25	翁志強	圖 名	十字連結座
		比 例	日 期	姓 名	檔 名	
		1/1	組合代號		計畫代號	

次序	更改區域	原 來	更 改	日期	負責人

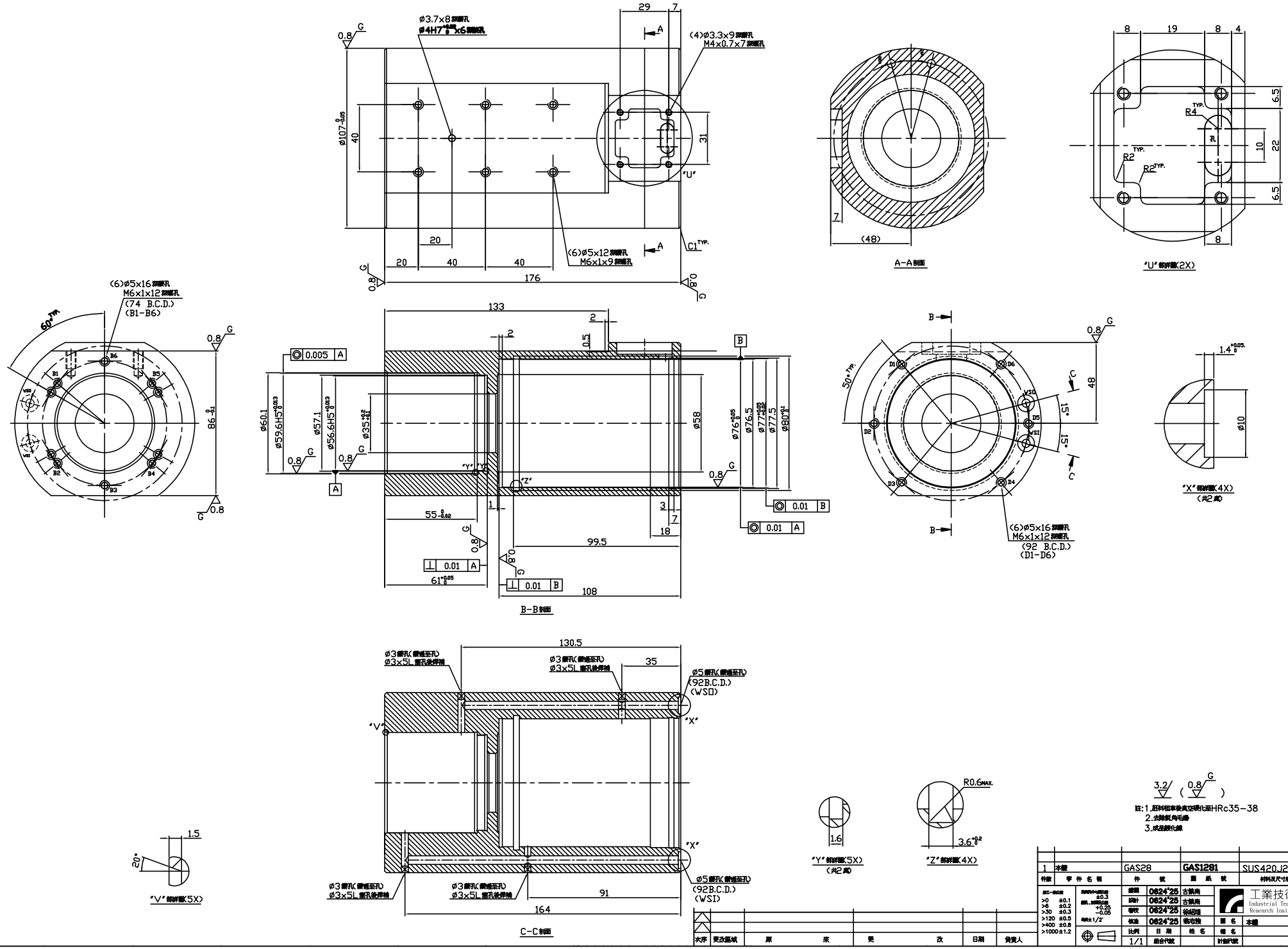

1	本體	GAS28	GAS1281	SUS420J2	
件數	零件名稱	件號	圖紙號	材料及尺寸規格	重量(kg)

加工一般公差	表面粗糙度	繪圖	0624'25	古鎮南	工業技術研究院 Industrial Technology Research Institute
>0 ±0.1	鑽孔、鉸孔	設計	0624'25	古鎮南	
>6 ±0.2	+0.25 -0.05	審核	0624'25	徐紹雄	
>30 ±0.3	角度±1/2°	核准	0624'25	翁志強	圖名 本體
>120 ±0.5		比例	日期	姓名	檔名
>400 ±0.8		1/1	組合代號		計劃代號
>1000 ±1.2					

次序	更改區域	原	來	更	改	日期	負責人

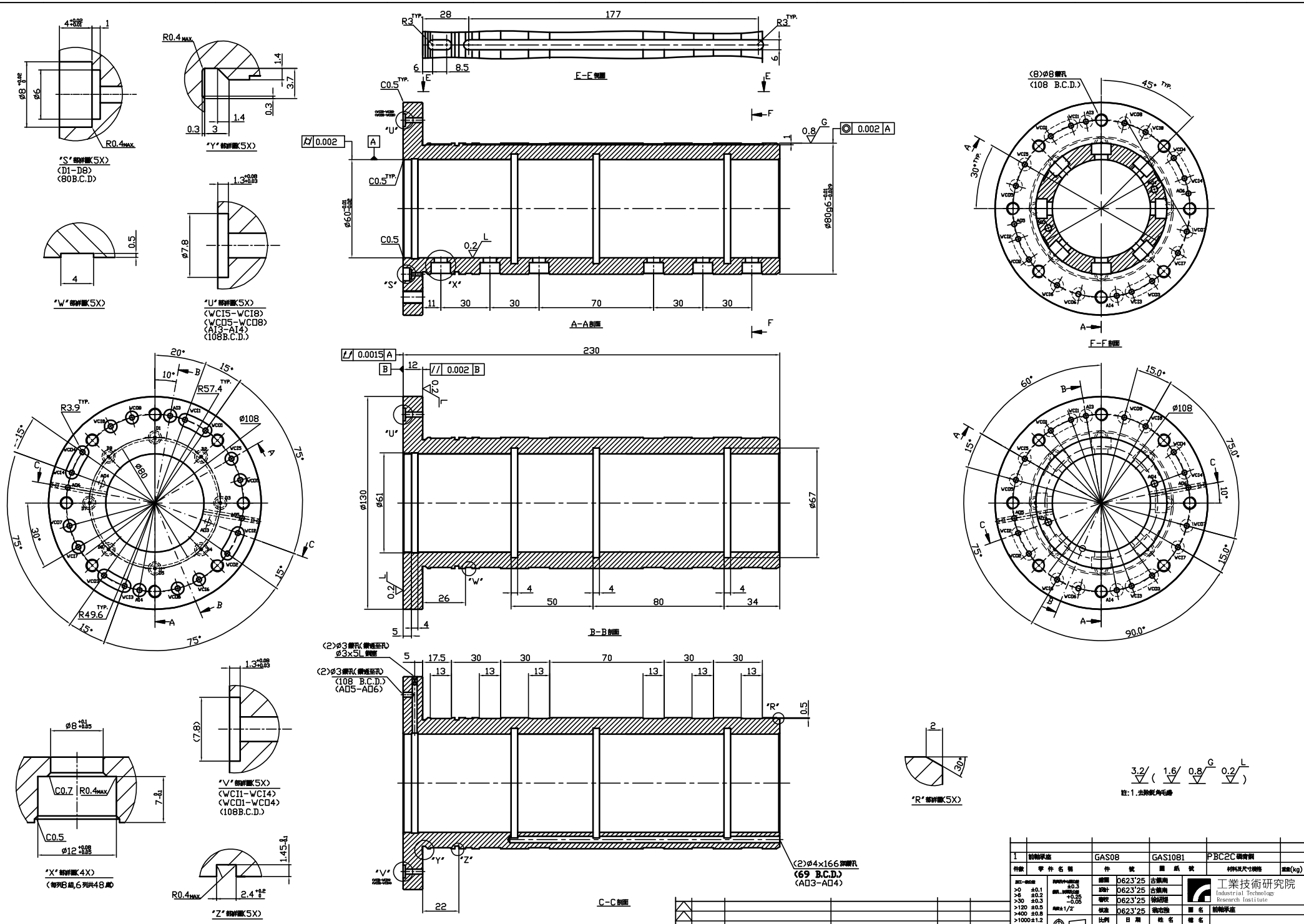

次序	更改區域	原	來	更	改	日期	負責人

件數	零件名稱	件號	圖紙號	材料及尺寸規格	重量(kg)
1	前軸承座	GAS08	GAS1081	PBC2C 磁青鋼	

繪圖	0623'25	古鎮南	工業技術研究院 Industrial Technology Research Institute
設計	0623'25	古鎮南	
審核	0623'25	徐紹煜	
核准	0623'25	翁志強	圖名 前軸承座
比例 1/1	日期	姓名	檔名
	組合代號		計劃代號

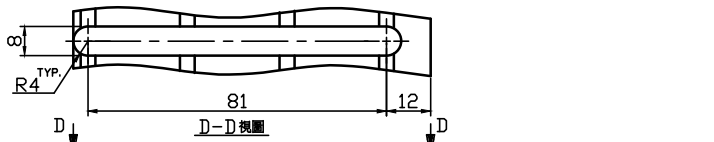

D-D視圖

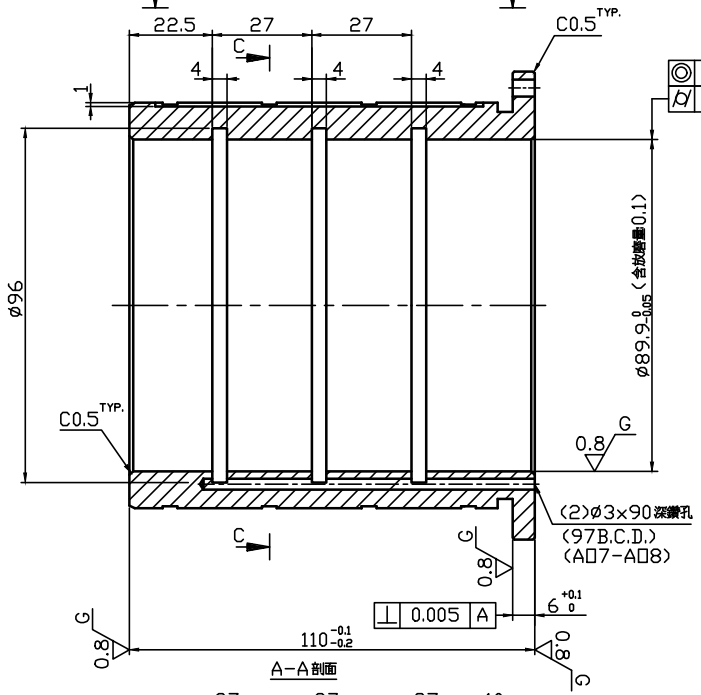

A-A剖面

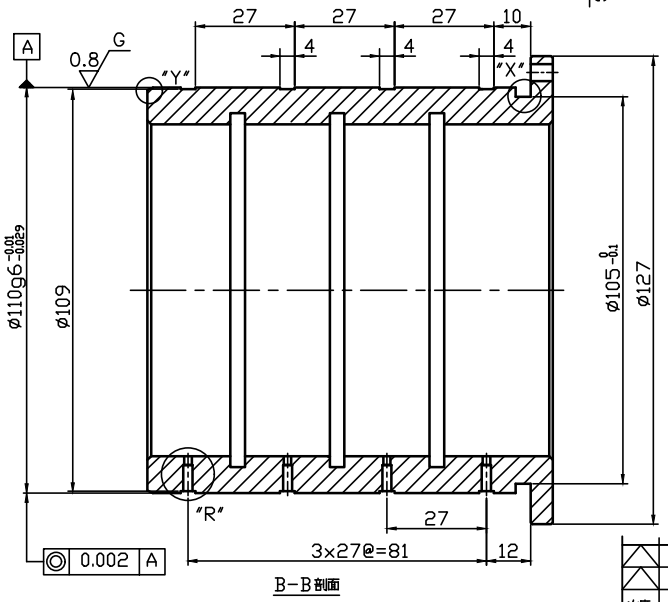

B-B剖面

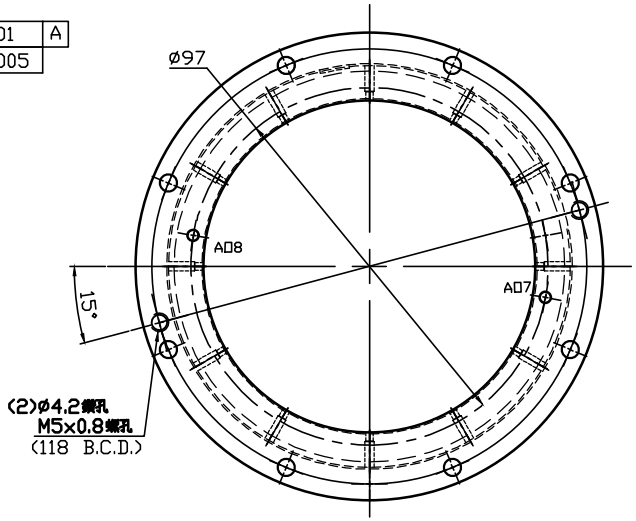

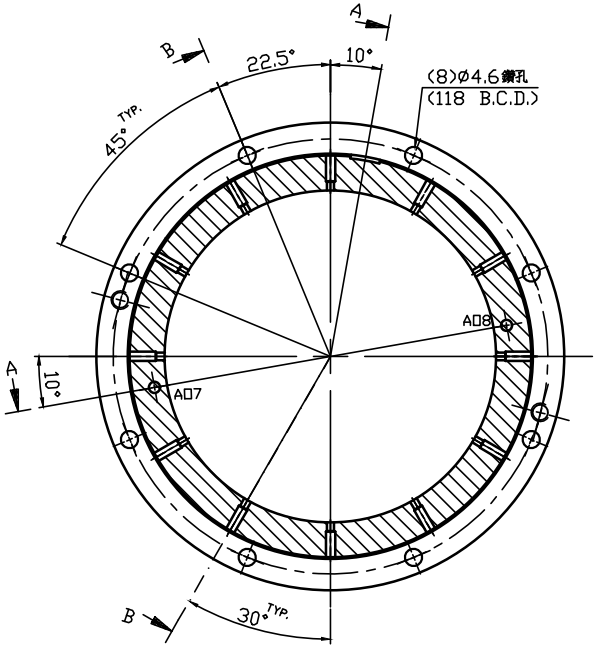

C-C剖面

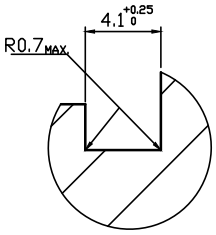

"X"部詳圖(5X)

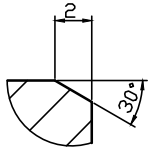

"Y"部詳圖(5X)

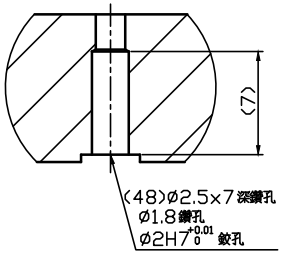

"R"部詳圖(4X)
(每列2組,4列共48處)

3.2 (0.8 G)

註:1.去除銳角毛邊

次序	更改區域	原	來	更	改	日期	負責人

件數	零件名稱	件號	圖紙號	材料及尺寸規格	重量(kg)
1	徑向軸承座	LCG55	LCG255-1	PBC2C磷青銅	

加工一般公差
>0 ±0.1
>6 ±0.2
>30 ±0.3
>120 ±0.5
>400 ±0.8
>1000 ±1.2

孔與孔中心距公差 ±0.3
鑽孔、攻牙孔公差 +0.25 -0.05
角度±1°

繪圖	0826'26	古鎮南	
設計	0826'26	古鎮南	
審校	0826'26	徐紹煜	
核准	0826'26	謝伯瑞	
比例	日期	姓名	檔名
1/1	組合代號		計畫代號

工業技術研究院
Industrial Tecnology Reaearch Institute

圖名 徑向軸承座

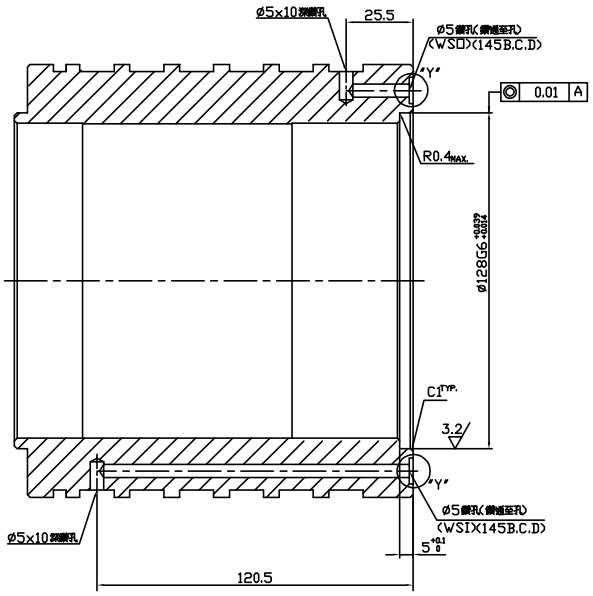

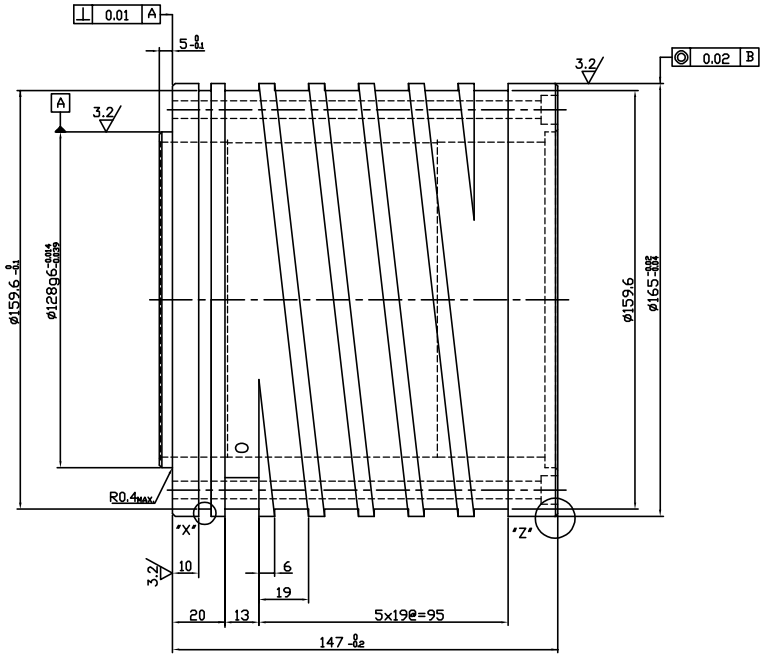

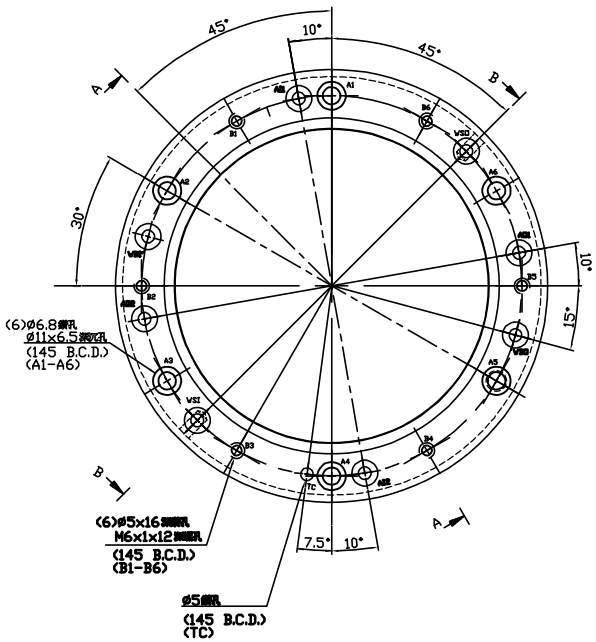

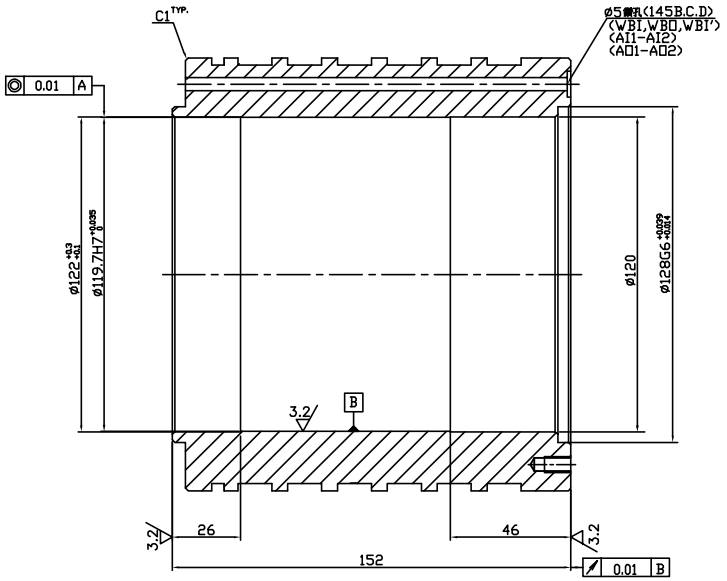

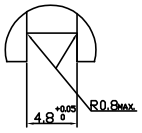

"X" 部詳圖(4X)

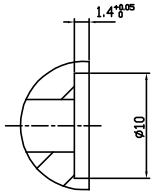

"Y" 部詳圖(4X)

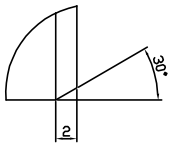

"Z" 部詳圖(4X)

6.3 (3.2)

註: 1. 去除銳角毛邊

1	定子冷卻水套	GAS12		GAS1121		SUS304
件數	零件名稱	件號		圖紙號		材料及尺寸規格 重量(kg)

繪圖	0602'25	古鎮南	工業技術研究院 Industrial Technology Research Institute
設計	0602'25	古鎮南	
審核	0602'25	徐紹煜	
核准	0602'25	魏志強	圖名 定子冷卻水套
比例	日期	姓名	組名
1/1	組合代號		計劃代號

次序	更改區域	原	來	更	改	日期	負責人