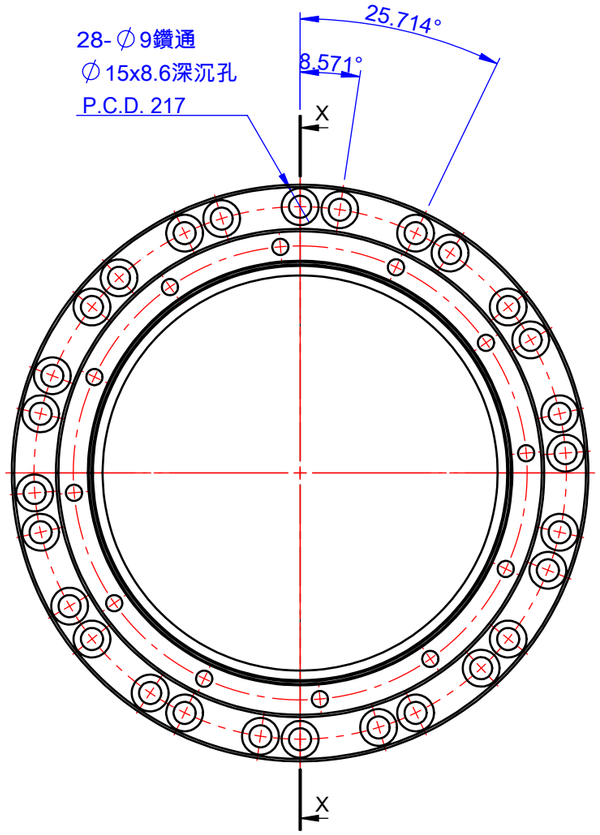

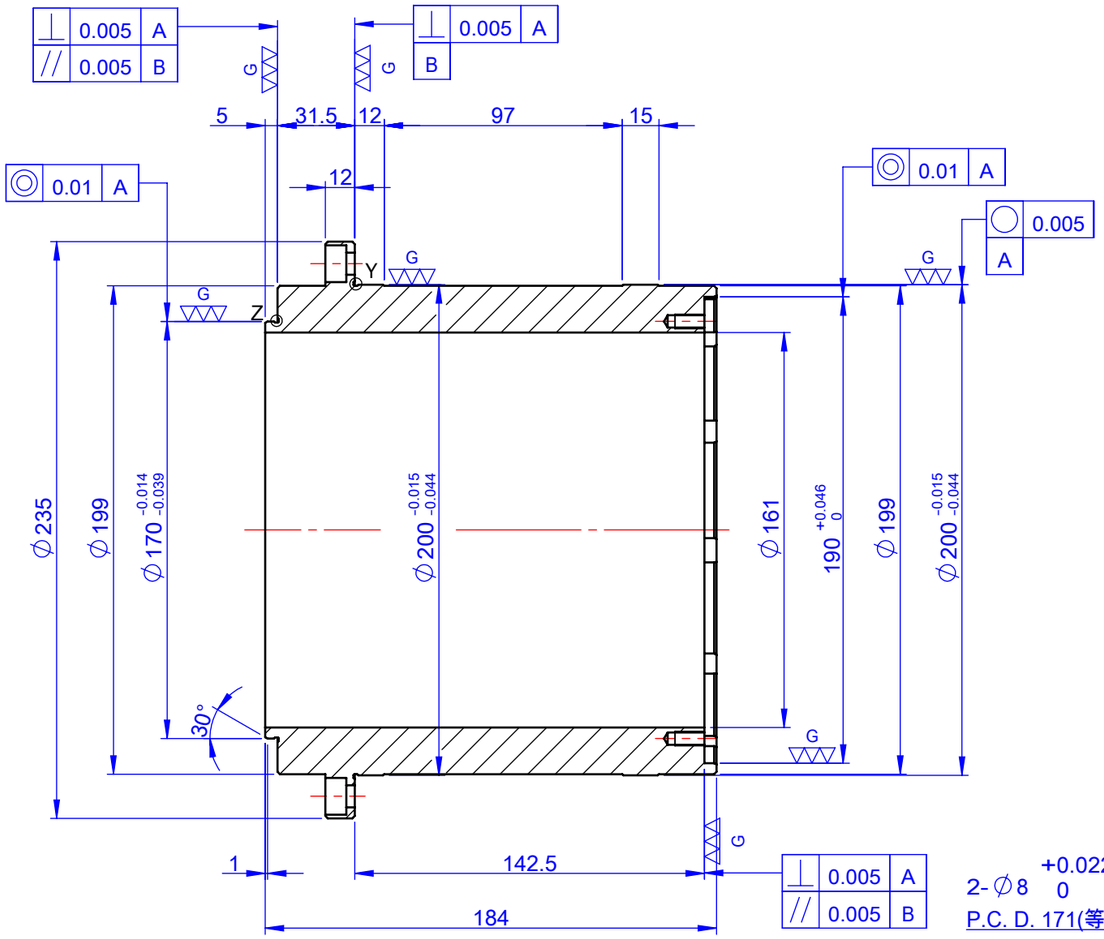

剖面圖 X-X

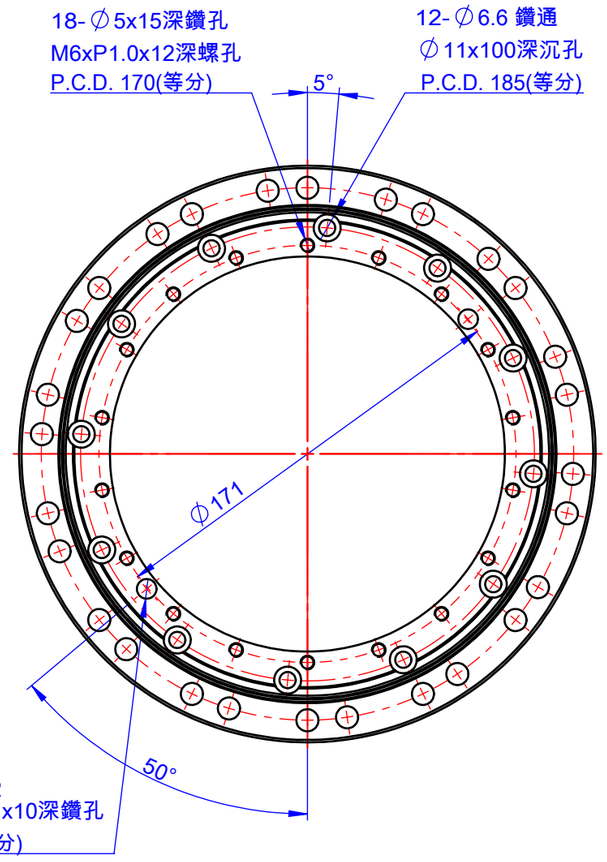

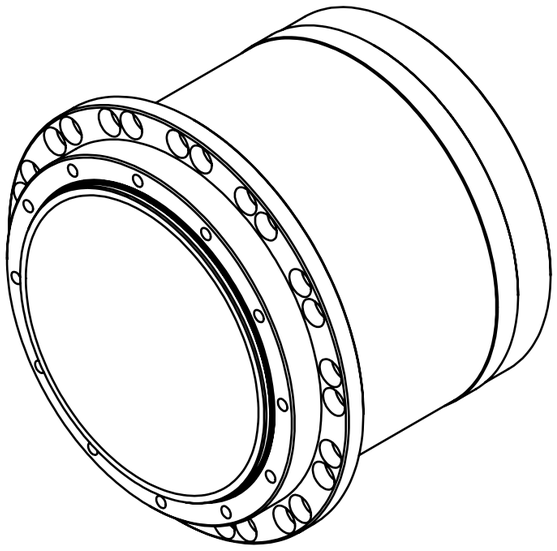

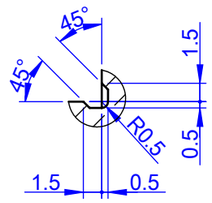

細部放大圖 Z
比例 2 : 1

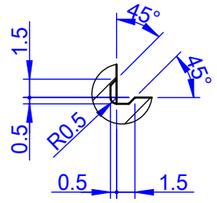

細部放大圖 Y
比例 2 : 1

G
(G)

註：1.未標註之倒角均為C1
2.去除銳角毛邊
3.粗車後調質處理
表面硬度HRC53~60
有效硬化深度0.8~1.2 mm

加工一般公差	
>0	±0.1
>6	±0.2
>30	±0.3
>120	±0.5
>400	±0.8
>1000	±1.2

孔與孔中心距公差 ±0.3
鑽孔、沉頭孔公差 +0.25 -0.05
角度±1°

繪圖	周美金	2025/6/2	
設計	邱政諄	2025/6/2	
審校	邱政諄	2025/6/5	
核准	廖建智	2025/6/5	
比例	1:2.5	材質	SCM440

工業技術研究院
Industrial Technology Research Institute

計畫代號		總圖圖號		圖紙號		件數	如料表
工令代號		分圖圖號		件　號		重量	kg

圖名	B軸轉子座	版次
圖號(檔名)	BU15007A	