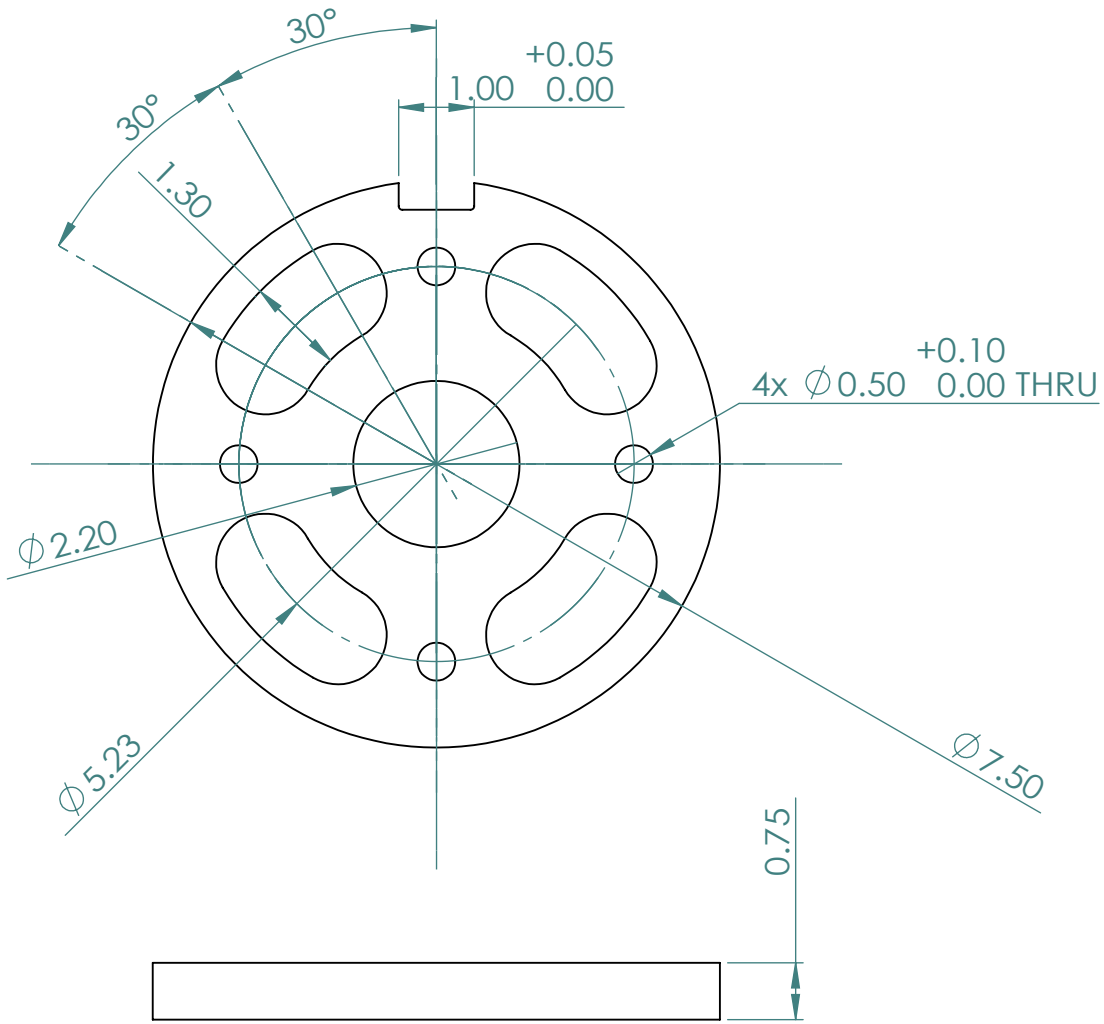

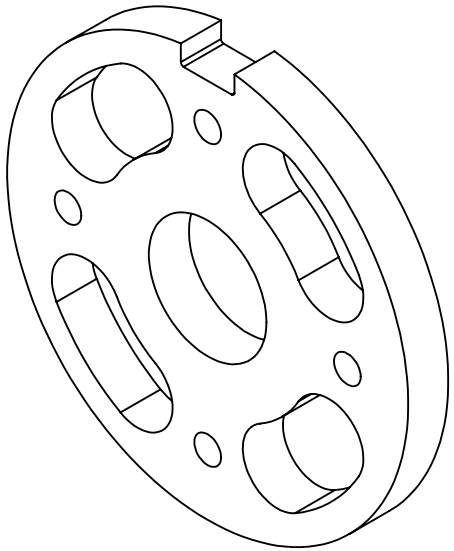

註：
1. 件數：10
2. 去銳角、毛邊
3. 表面處理：無

加工一般公差	
>0	±0.1
>6	±0.2
>30	±0.3
>120	±0.5
>400	±0.8
>1000	±1.2

孔與孔中心距公差 ±0.3
鑽孔、沉頭孔公差 +0.25 -0.05
角度±1°

繪圖	林素貞	2026/8/7	
設計	林素貞	2026/8/7	
審校			
核准			
比例	10:1	材質	SUS304

工業技術研究院 Industrial Technology Research Institute

名稱

圖號 止檔片

版次	座 標	更 改 內 容	修改者	日 期