工業技術研究院內部資訊 禁止複製、轉載、外流，不再使用請銷毀

管制編號:

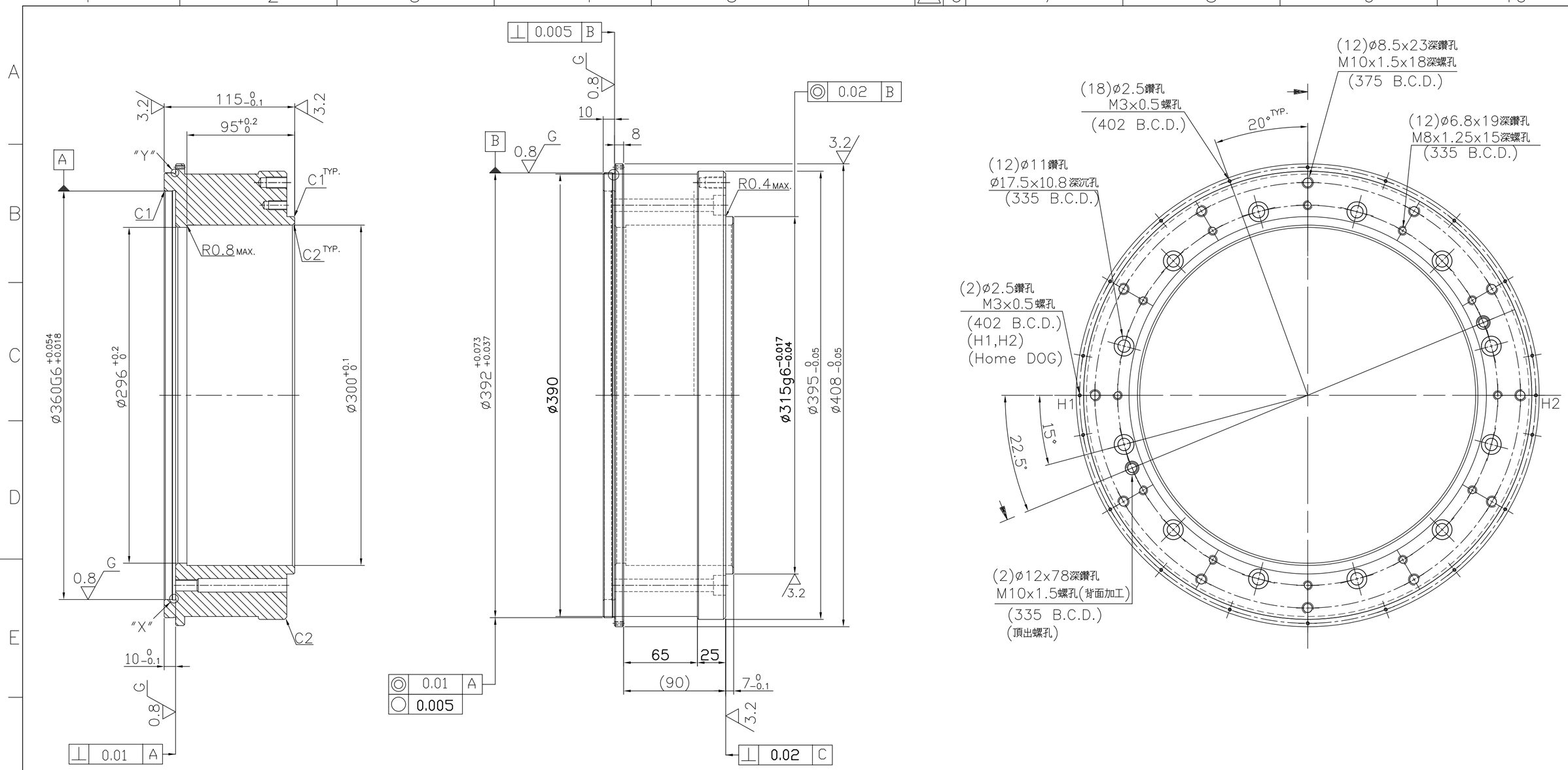

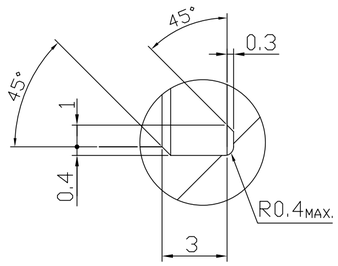

"X"部詳圖(5X)

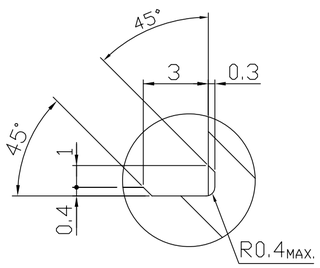

"Y"部詳圖(5X)

6.3 (3.2 0.8 G)

註:1.胚料粗加工後調質至HRc28−32
2.去除銳角毛邊
3.成品鍍化鎳

件數	零件名稱	件號	圖紙號	材料及尺寸規格	重量(kg)
1	轉接座	RR04	RR204-1	S45C	

加工一般公差
>0 ±0.1
>6 ±0.2
>30 ±0.3
>120 ±0.5
>400 ±0.8
>1000 ±1.2

孔與孔中心距公差 ±0.3
鑽孔、沉頭孔公差 +0.25 −0.05
角度±1°

繪圖	0508'26	古鎮南	
設計	0508'26	徐紹煜	
審校	0508'26	張為杰	
核准			圖名 轉接座
比例 1/2.5	日期	姓名	檔名
	組合代號		計畫代號

工業技術研究院
Industrial Technology Research Institute

次序	更改區域	原	來	更	改	日期	負責人