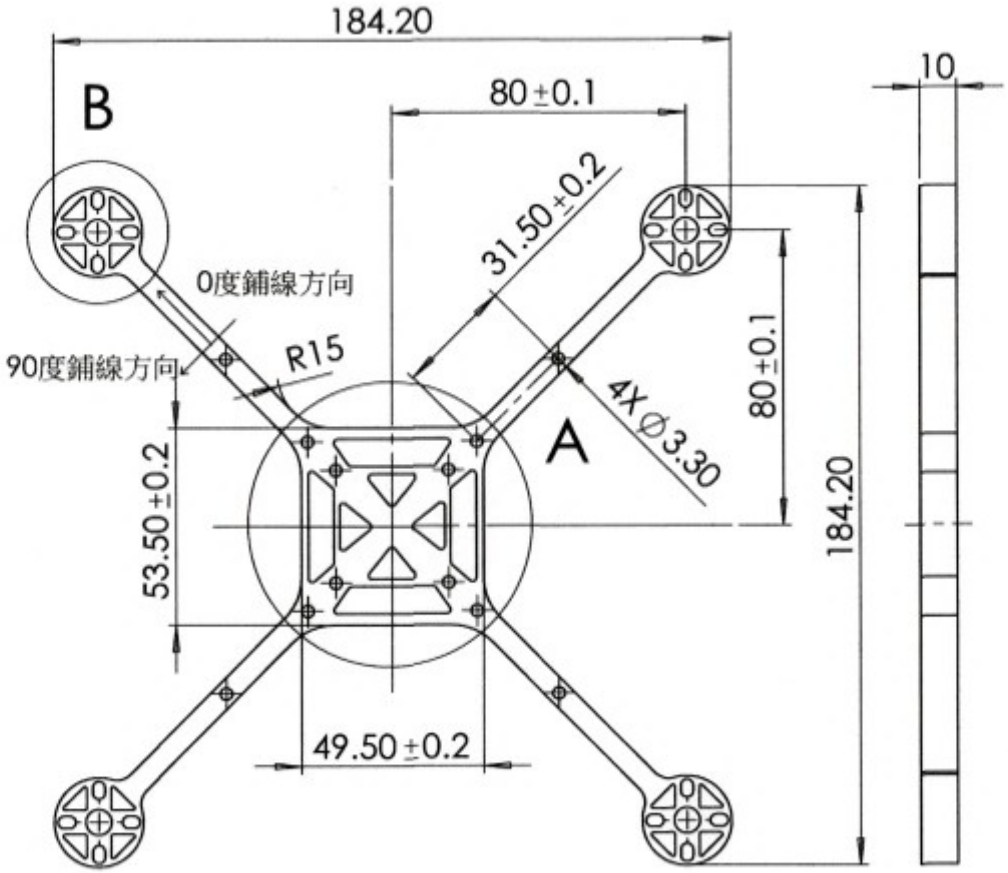

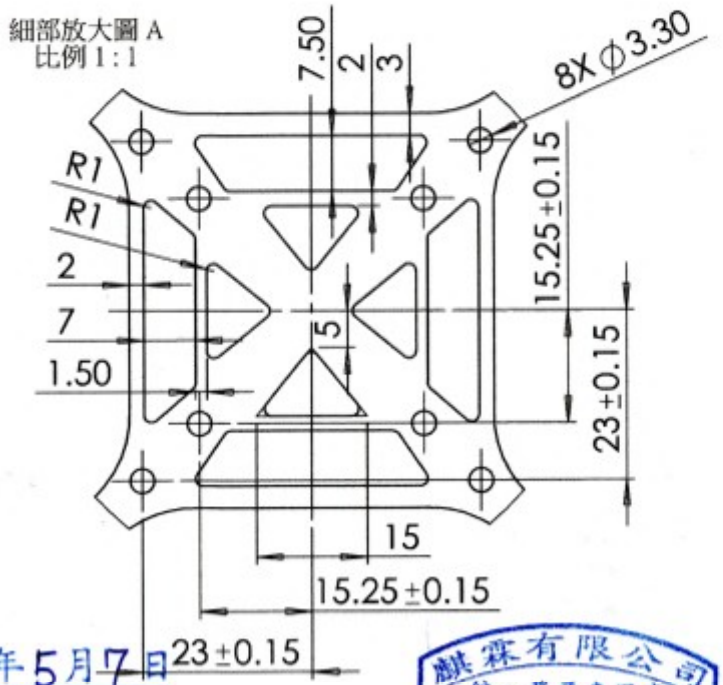

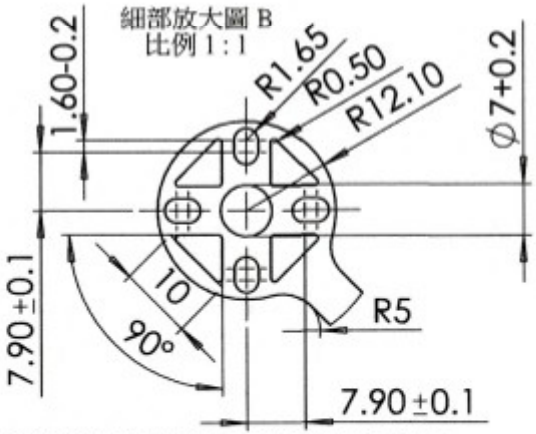

日期:115年5月7日

公司名稱:	I研院
訂單	
數量:	5 PCS
金額:	2500 元

麒霖有限公司
統一發票專用章
統一編號
54586824
TEL:04-25341400
負責人:張銘清
台中市潭子區
東豐路一段300-15號

備註：鋪線方式如圖所示

加工條件(參考DIN7168-1970)
2級(細)

TOLERANCES ON ANGLES ±0.1°
DECIMALS

超過 0.5-6 = ±0.1
超過 6-30 = ±0.2
超過 30-120 = ±0.3
超過 120-315 = ±0.5
超過 315-1000 = ±0.8

表面粗度 Rmax
▽ 100S以內
▽▽ 25S以內
▽▽▽ 6.3S以內
▽▽▽▽ 0.8S以內

日期 DATE	2026/3/19	工業技術研究院 Industrial Technology Research Institute		修正 REV	A
單位 UNIT	mm			圖號 DRW NO.	
比例 SCALE	1:2	品名 PART	機板		
製圖 DRAWN	張甯喬	材質 MATERIAL	碳纖	料號 PART NO.	
確認 CHECKED		處理 FINISH		數量 NUMBER	1個
核准 APPROVED		備註 REMARK		SHEET 1 OF 1	

本資料為工研院專有之財產,非經書面許可,不准透露或使用本資料,
亦不准複印,複製或轉變成任何其他形式使用.
The Information contained herein is the exclusive property of ITRI and shall not be distributed, prior written permission of ITRI.