未標示表面加工符號		
▽▽		
未標示	圓角	0.5 R
	倒角	0.5 C

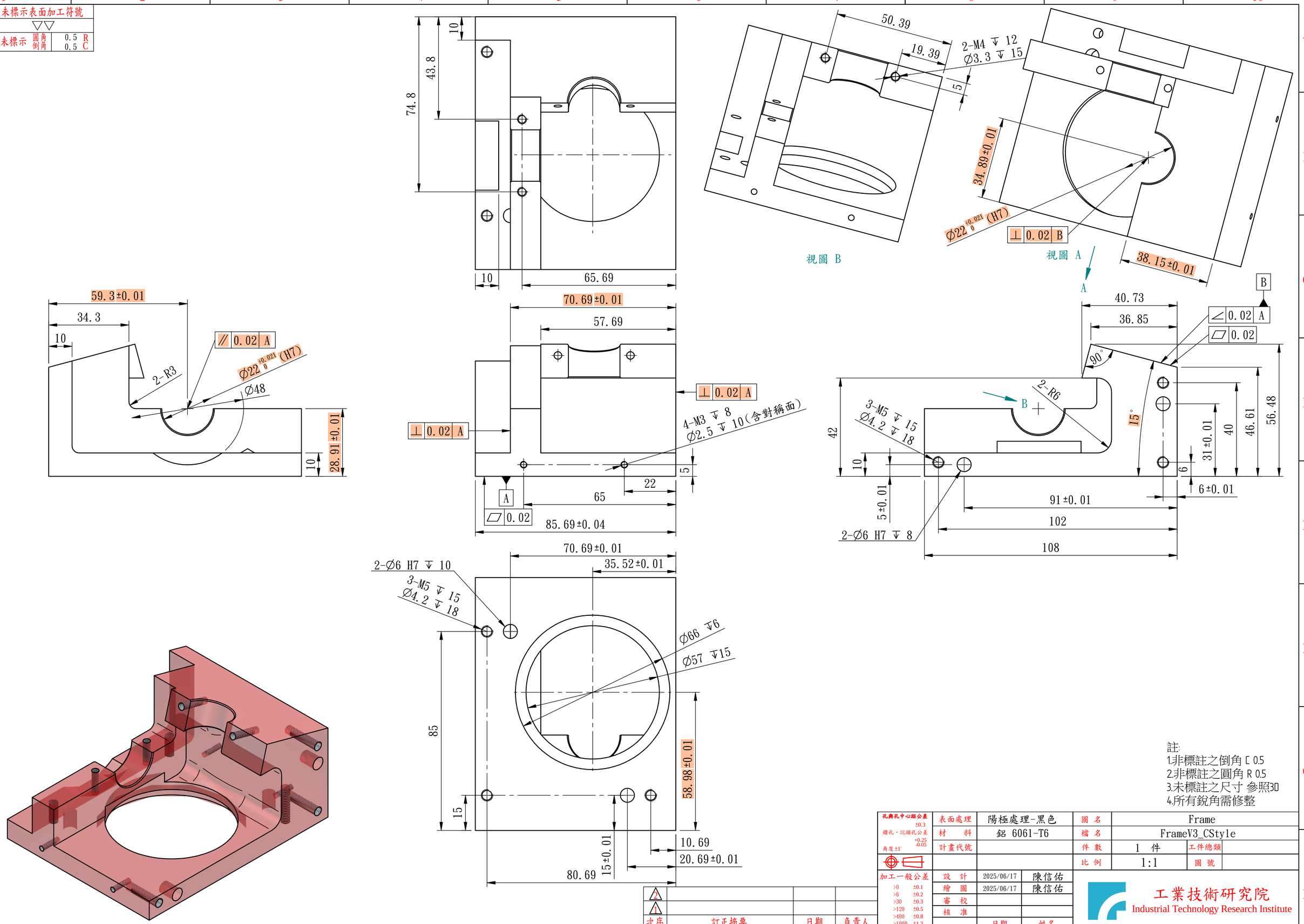

註:
1.非標註之倒角 C 0.5
2.非標註之圓角 R 0.5
3.未標註之尺寸 參照3D
4.所有銳角需修整

次序	訂正摘要	日期	負責人
2			
1			

孔與孔中心距公差 ±0.3	表面處理	陽極處理-黑色	圖 名	Frame	
鑽孔、沉頭孔公差 +0.25 -0.05	材 料	鋁 6061-T6	檔 名	FrameV3_CStyle	
角度±1°	計畫代號		件 數	1 件	工件總類
			比 例	1:1	圖 號

加工一般公差					
>0	±0.1	設 計	2025/06/17	陳信佑	
>6	±0.2	繪 圖	2025/06/17	陳信佑	
>30	±0.3	審 校			
>120	±0.5	核 准			
>400	±0.8		日期	姓名	
>1000	±1.2				

工業技術研究院
Industrial Technology Research Institute