未標示表面加工符號		
▽▽		
未標示	圓角	0.5 R
	倒角	0.5 C

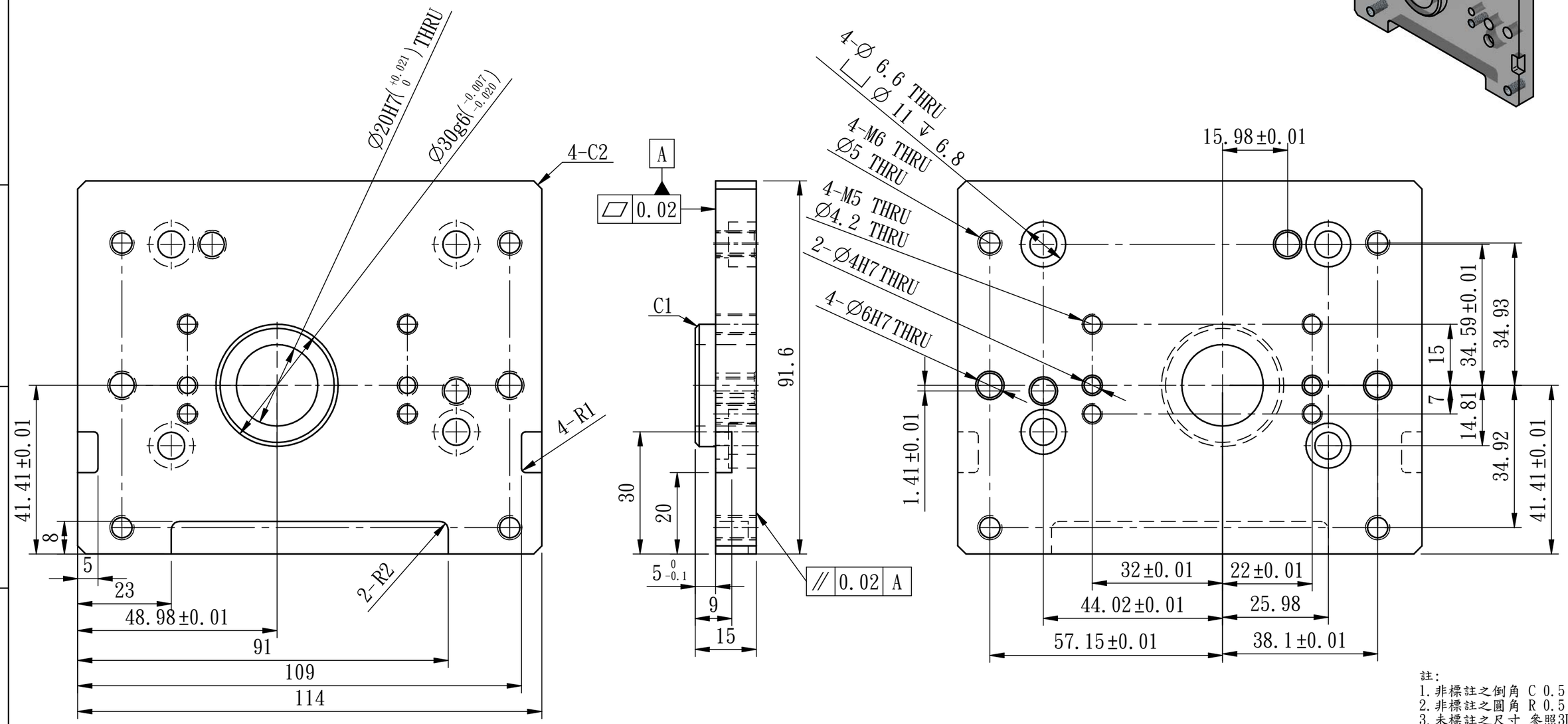

註:
1. 非標註之倒角 C 0.5
2. 非標註之圓角 R 0.5
3. 未標註之尺寸 參照3D
4. 所有銳角需修整

次序	訂正摘要	日期	負責人
2			
1			

孔與孔中心距公差 ±0.3 鑽孔、沉頭孔公差 +0.25 -0.05 角度±1°	表面處理	陽極處理-黑色		圖 名	轉接板
	材 料	鋁 6061-T6		檔 名	AdapterPlate_Si10style
	計畫代號			件 數	1 件 / 工件總類
				比 例	1:1 / 圖 號
加工一般公差	設 計	2025/06/17	陳信佑		
>0 ±0.1 >6 ±0.2 >30 ±0.3 >120 ±0.5 >400 ±0.8 >1000 ±1.2	繪 圖	2025/06/17	陳信佑		
	審 校				
	核 准				
		日期	姓名		

工業技術研究院
Industrial Technology Research Institute