JH001-054 輕型直管2

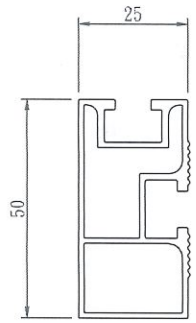

JH001-068 Z件30用

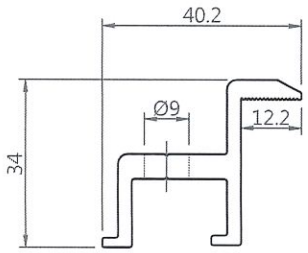

JH001-016 148h基座(1孔)

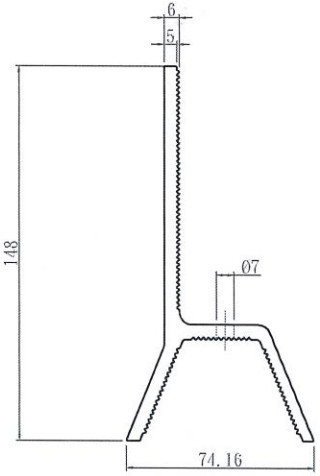

JH001-013 L基座(1孔)

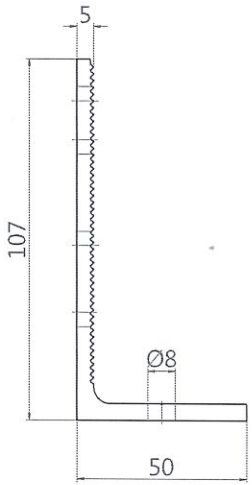

JH001-010 連接件

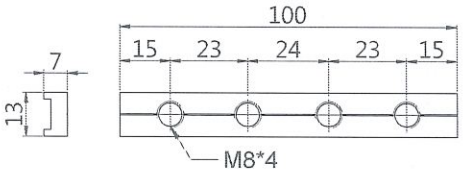

JH001-066 中壓凹25

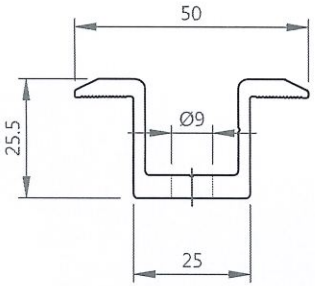

技師簽章
ENGINEER

業主簽章
CLIENT

側壓塊鎖固

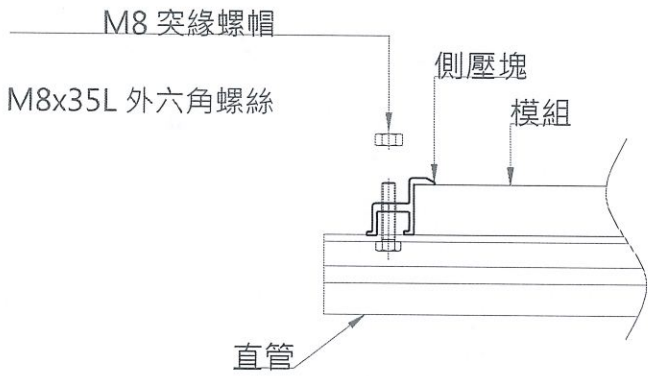

中壓塊鎖固

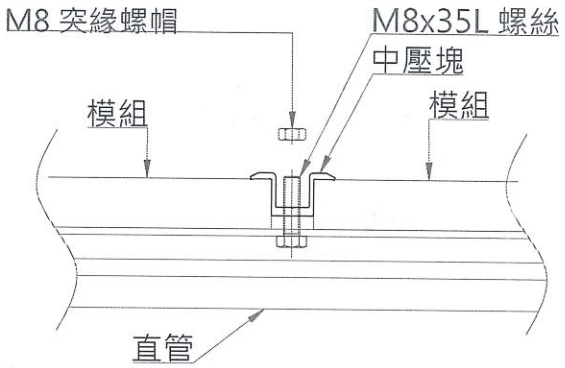

連接件鎖固

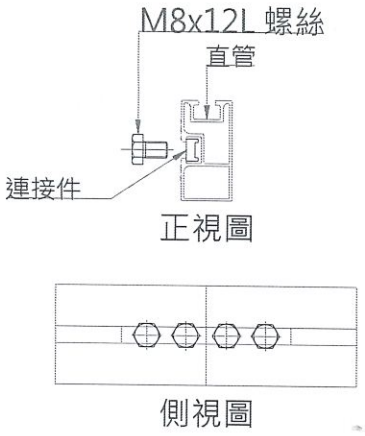

基座鎖固

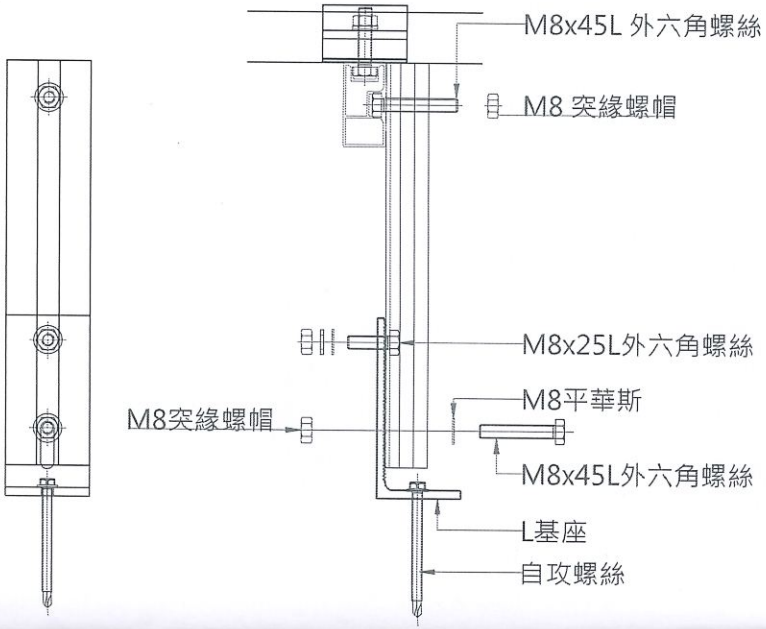

基座鎖固

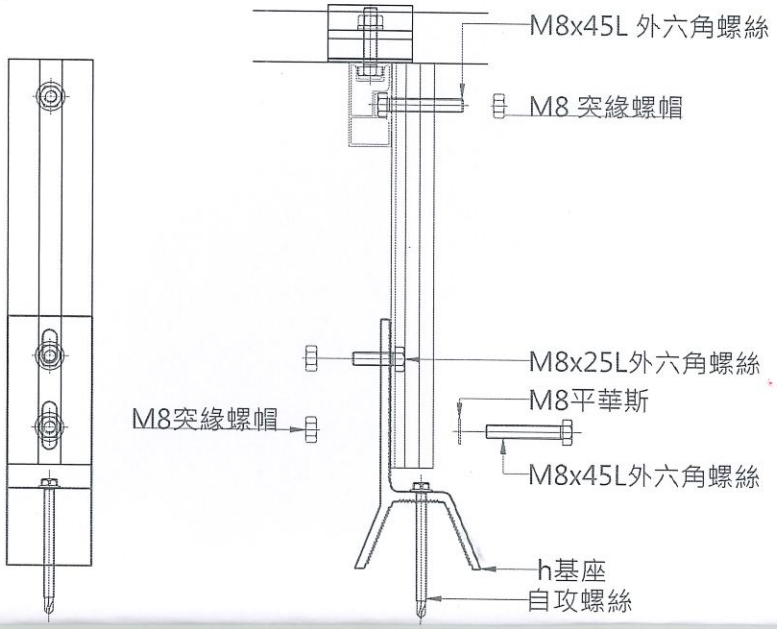

技師簽章
ENGINEER

業主簽章
CLIENT