項目	數量	料號	圖名	材質	規格
1	1		主腔體下法蘭02-Ø310	SUS316L	Ø310*Ø180*14T
2	1		主腔體上法蘭02-Ø310	SUS316L	Ø310*Ø217*14T
3	4		SUS 3/8"內牙焊接頭	SUS304	Ø20.5"*25L
4	1		主腔體蓄水罩-02	SUS304	40*15*60*3T
5	1		主腔體蓄水底板-02	SUS304	15*40*3T
6	1		腔體承座固定板	SUS304	
7	1		主腔體內圓管-01	C22	Ø215*405L*2T
8	1		主腔體外圓管-01	SUS304	Ø260*398L*3T
9	2		SUS 1/4"內牙焊接頭	SUS304	Ø17*25L

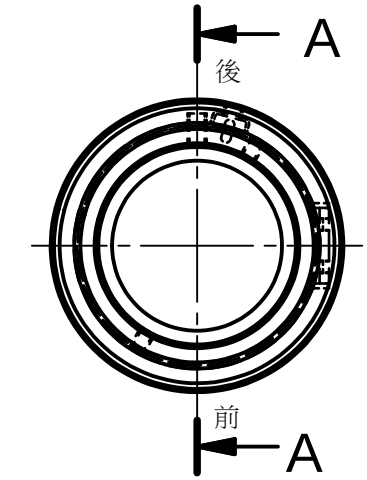

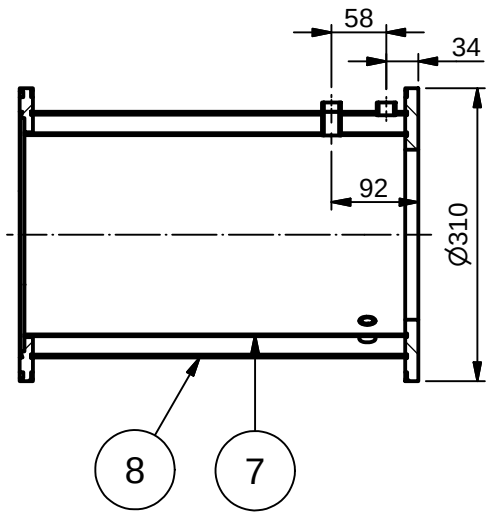

A-A

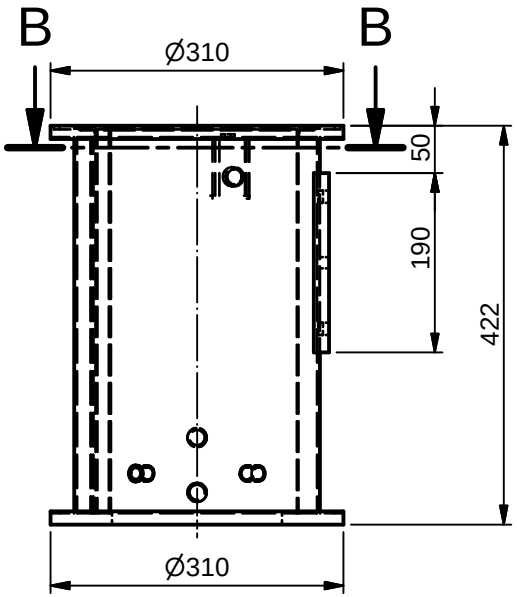

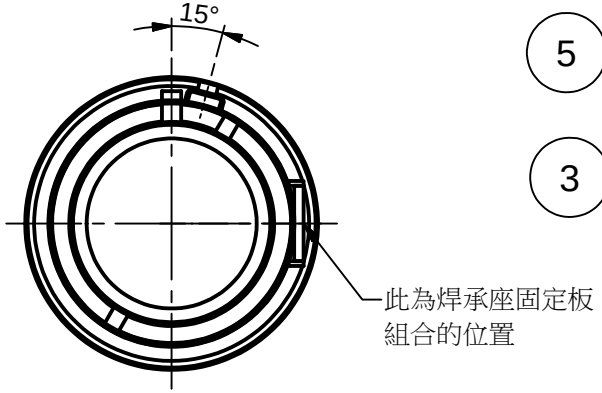

B-B

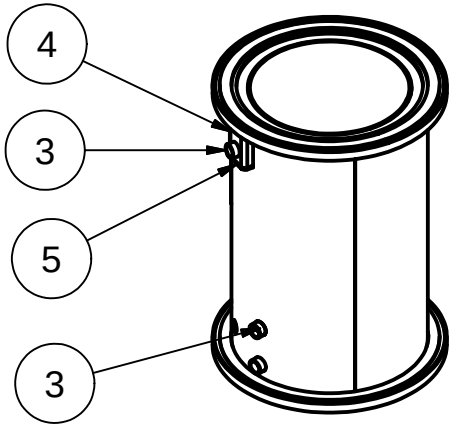

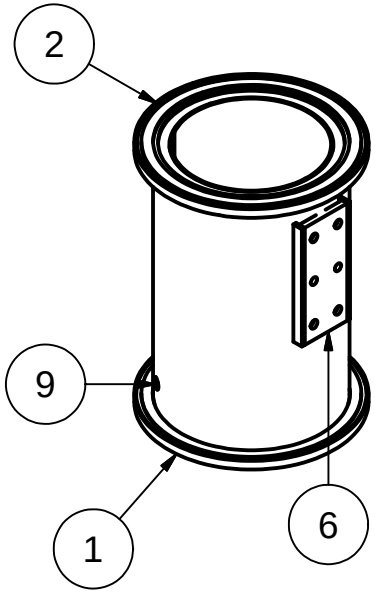

工業技術研究院	未標示之尺寸公差及精度	名稱	主腔體-05			設計變更紀錄欄					
	1-4mm± 0.05 4-15mm± 0.07 15-65mm± 0.1					次數	日期	變更內容			變更者
	65-250mm± 0.2 250-1000mm± 0.3	規格	Ø310*422L								
	(12.5S) R=0.3	材質	SUS304/316L	繪圖							
Coating料號	備註	單位	mm	設計							
料號		用量	1	核准							
圖號	版本 0			日期	2026/07/23						